Schällibaum
Ingenieure und Architekten

Erschliessung Hof
Gemeinde Ebnat-Kappel, Hofstrasse 1, 9642 Ebnat-Kappel

Bauprojekt - Stand Mitwirkung
SITUATION **1:500**

PlanNr. 20219-3202 Datum 03.02.2023 MuF

Format 60 / 105

Plotdatum 26.01.2023 20219-3202_Situation_1_500

Ebnaterstrasse 143, CH-9630 Wattwil
Projektleitung: Andreas Rhyner
a.rhyner@schaellibaum.ch
Tel. 071 987 60 90
www.schaellibaum.ch

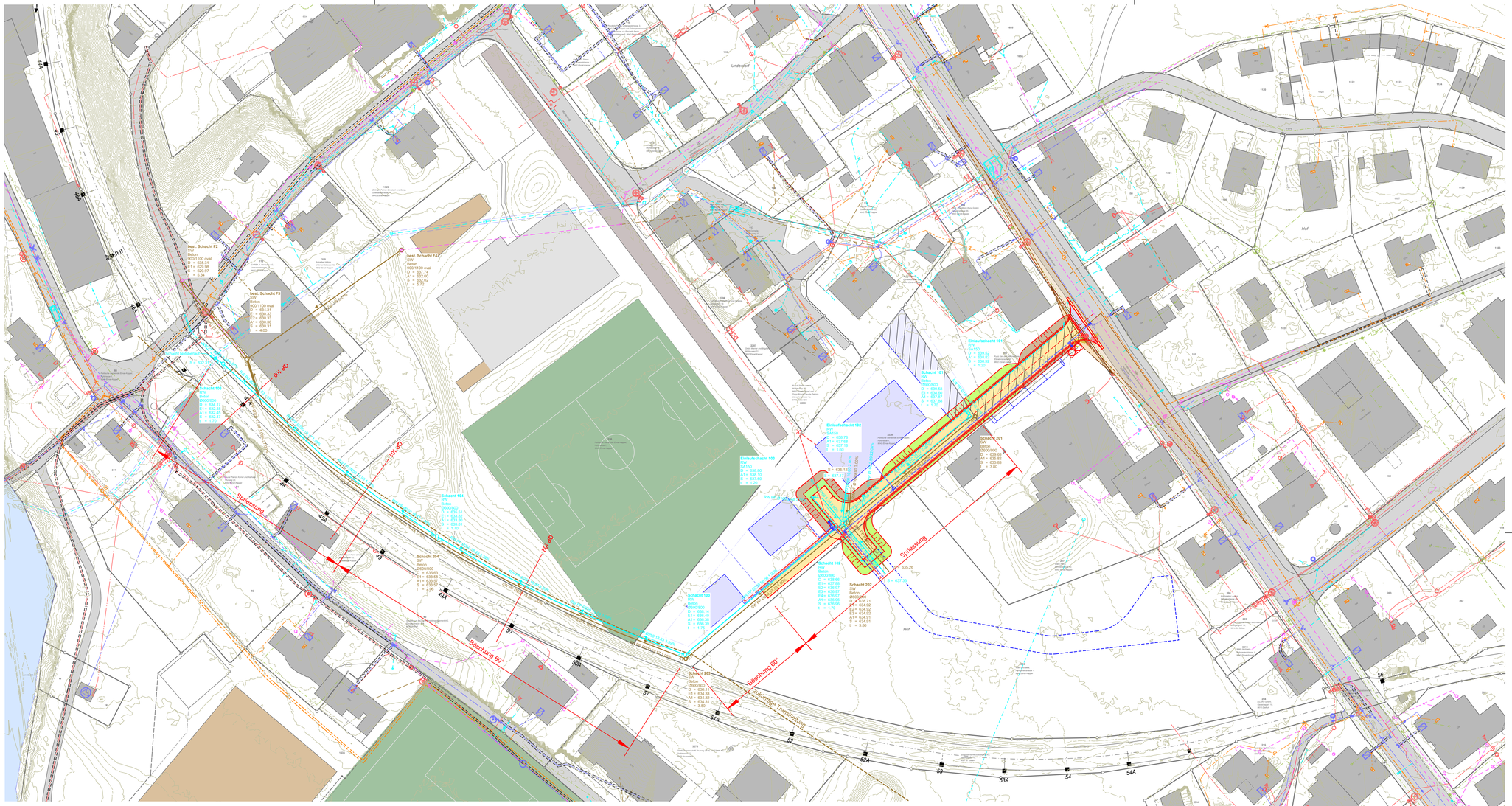

Querprofil 100, 1:100
Spriessung

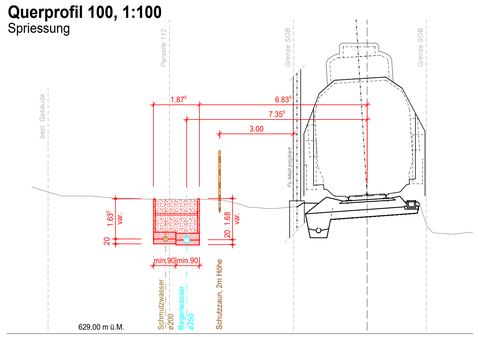

Querprofil 101, 1:100
Spriessung

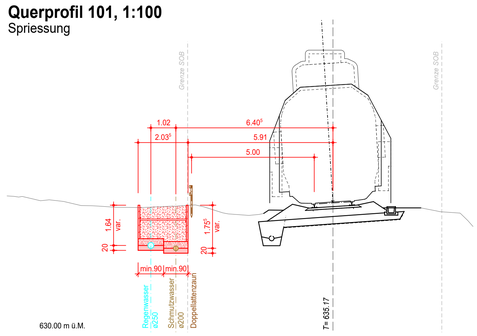

Querprofil Schacht 102, 1:100
Böschung 60°

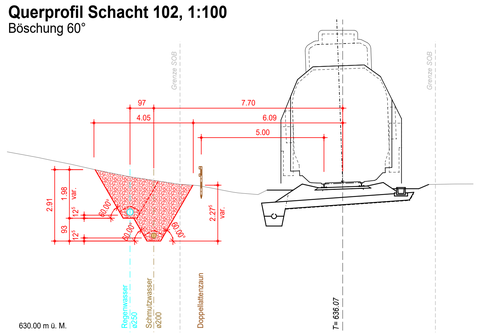

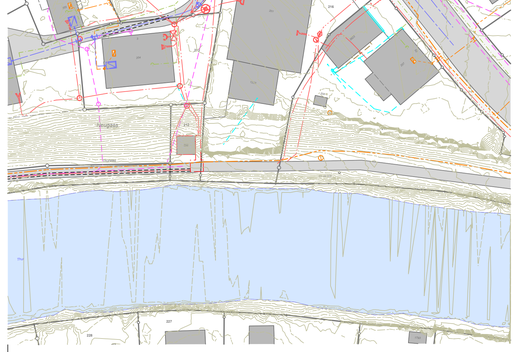

Legende

Grundlagen bestehend
- Gebäude
- Fahrbahn
- Gehweg
- Gewässer
- Wald
- Parzellengrenze
- Abbruch
- SG 222-02 Doppelbund
- SG 222-02 Doppelbund abgesenkt, verstärkt

Grundlagen projektiert
- Fahrbahn
- Gehweg
- Bankett
- Anpassung
- Böschung (Aufschüttung)
- Böschung (Einschnitt)
- Drittprojekt
- SG 222-02 Bundstein

N

Werkleitungen bestehend
- Schmutzabwasser
- Regenabwasser
- Mischabwasser
- Signalkabel
- Wasser
- Elektrizität
- Gas
- Telefon
- TV
- Fernwärme
- Schutzrohr

Werkleitungen projektiert
- Schmutzabwasser
- Regenabwasser
- Mischabwasser
- Signalkabel
- Wasser
- Elektrizität
- Gas
- Telefon
- TV
- Fernwärme
- Schutzrohr

Als Grundlage für den Werkleitungsplan dienten Leitungsangaben der verschiedenen Werke. Im Zeitpunkt der Ausführungsplanung / Bauphase werden Sondierungen deshalb unumgänglich sein. Für die Richtigkeit und Vollständigkeit der eingetragenen Leitungen oder unterirdischen Anlagen leistet das Ingenieurbüro Schällibaum AG keine Gewähr.

Änderungen:

Index	Datum	Gez.	Änderung